H945 SUPER DUKE MAGNETIC

PRODUCENT:

BH FITNESS
EXERCYCLE S.L.
P.O. BOX 195
01080 Vitoria Spain
www.bhfitness.com

DYSTRYBUTOR:

DEL SPORT Sp. z o.o.
ul. Połczyńska 63
01-336 Warszawa
www.delsport.pl delsport@delsport.pl
Tel.: 022/3509420-23 Fax 022/3509424
SERWIS: **serwis@delsport.pl**

Fig.1

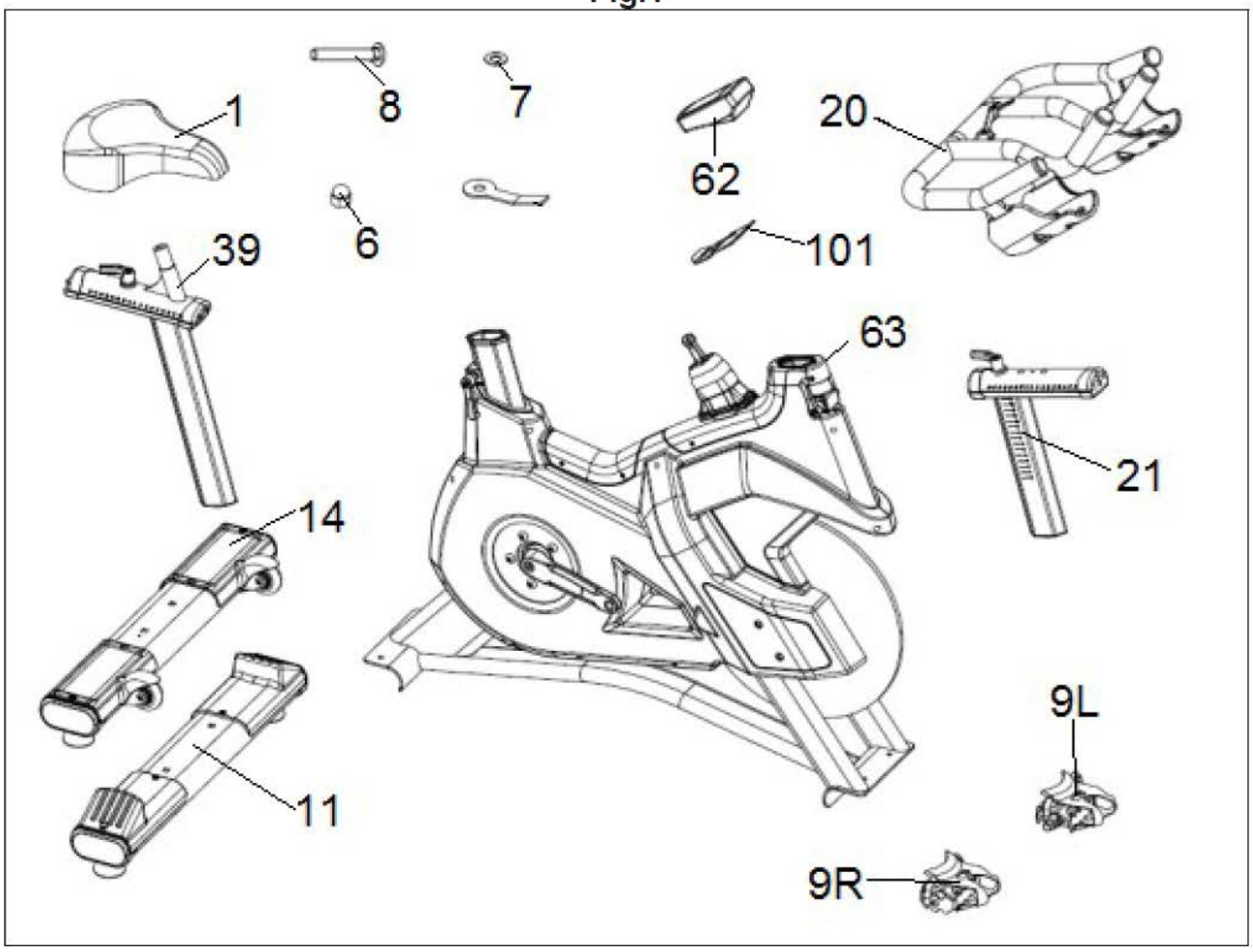

Fig.2

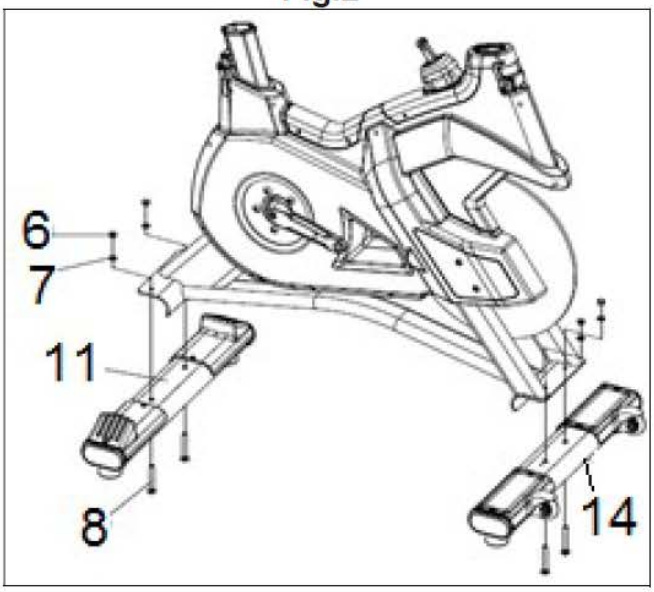

Fig.3

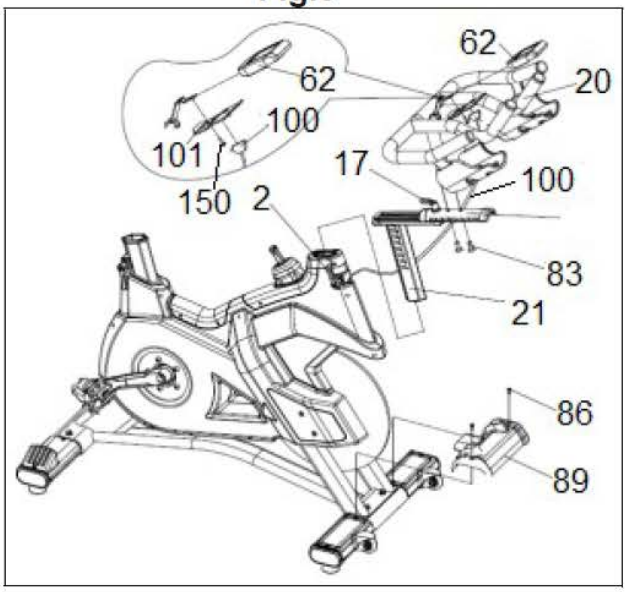

Fig.3A

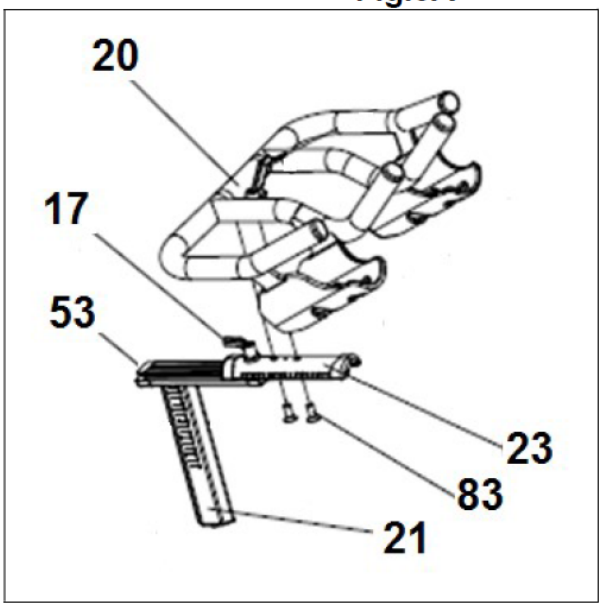

Fig.3B

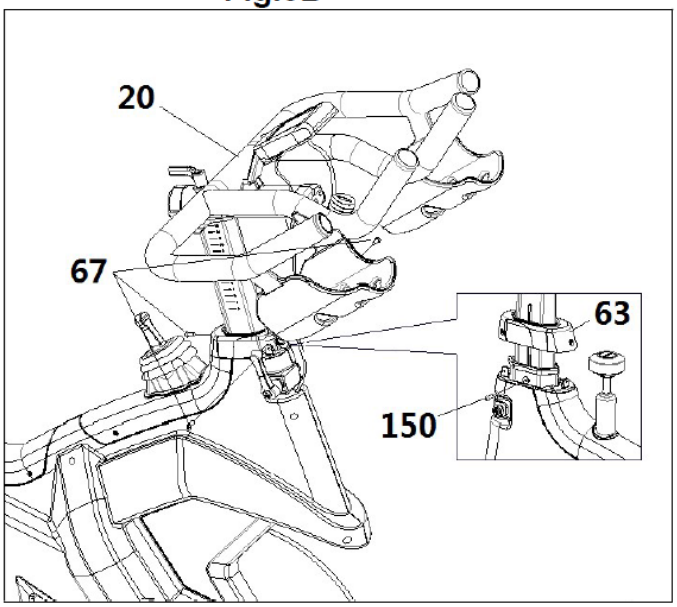

Fig.4

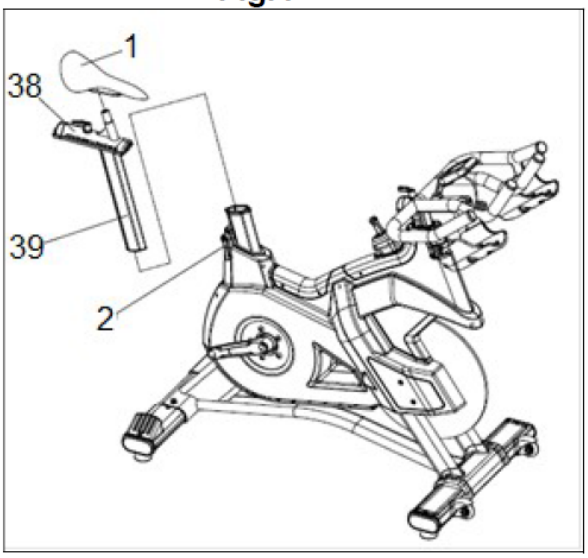

Fig.5

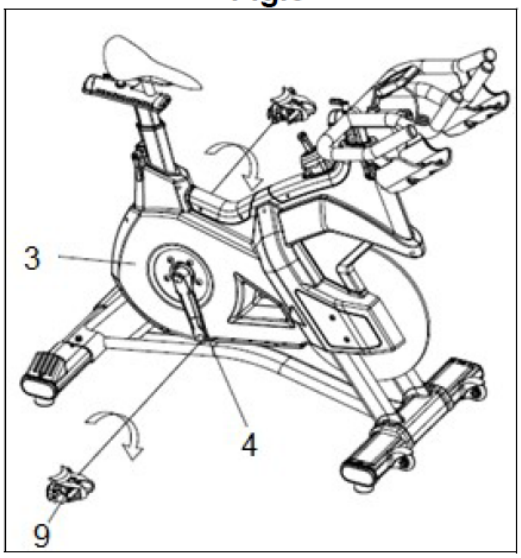

Fig.6

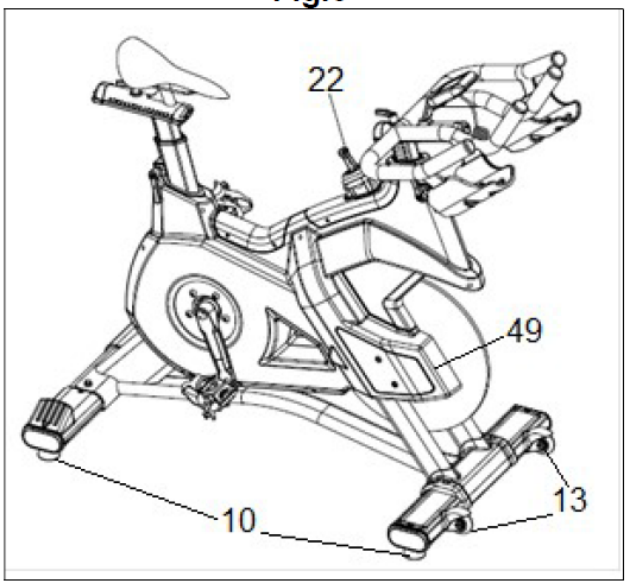

Fig.7

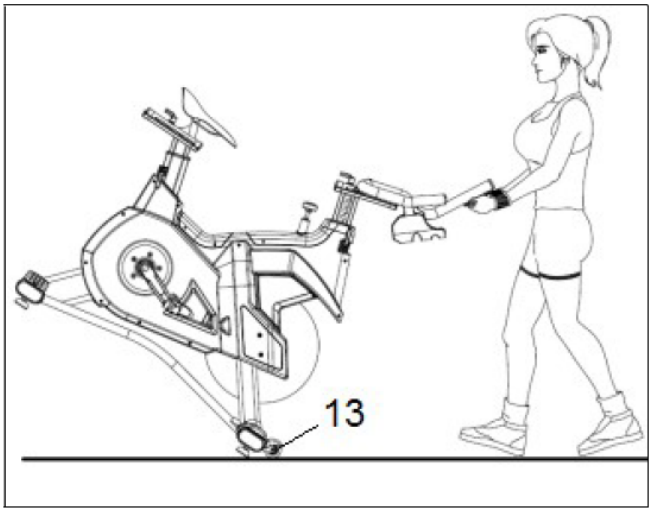

Fig.8

Fig.9

Fig.10

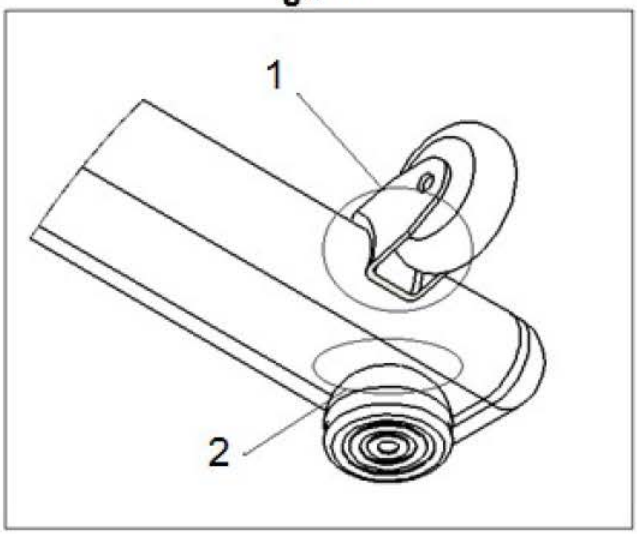

Fig.11

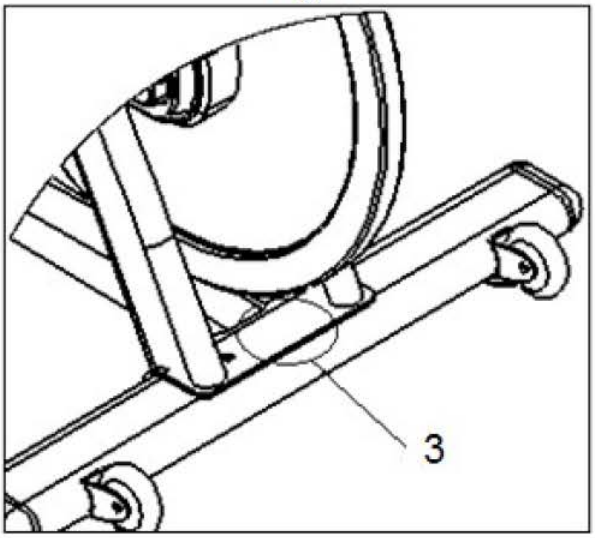

Fig.12

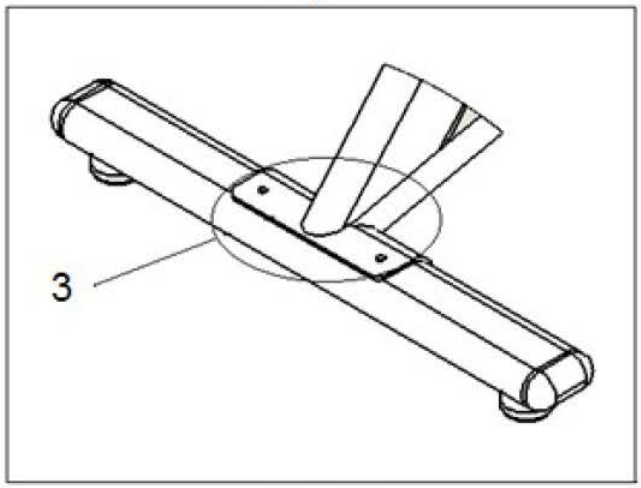

Fig.13

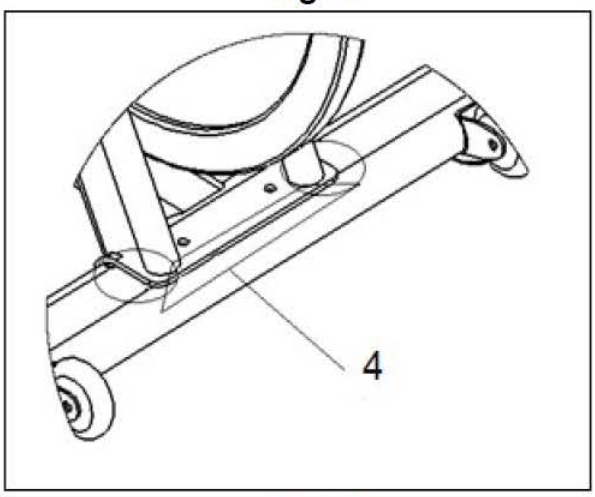

Fig.14

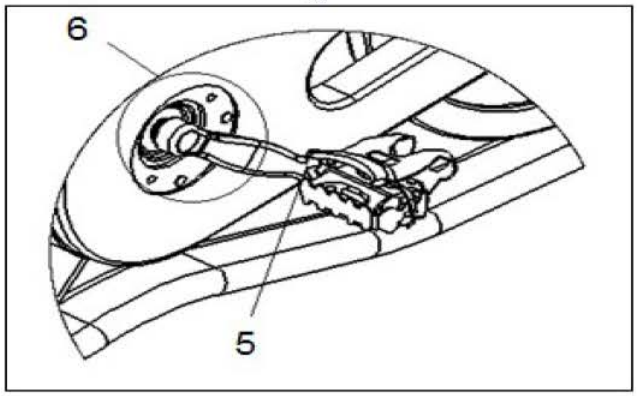

Fig.15

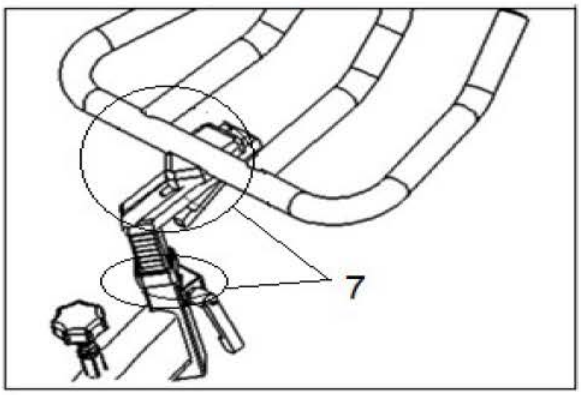

OGÓLNE WSKAZÓWKI

Przeczytaj uważnie instrukcję obsługi. Zawiera ważne wskazówki dotyczące bezpieczeństwa, użytkowania i konserwacji urządzenia.
UWAGA! Zanim rozpoczniesz jakiekolwiek działania związane z instalacją, bądź konserwacją upewnij się, czy urządzenie zostało odłączone od gniazdka elektrycznego.

1. Rodzice oraz inne osoby odpowiedzialne za opiekę nad dziećmi powinny mieć na względzie ich naturalną ciekawość i to, że może ona doprowadzić do niebezpiecznych sytuacji. Dlatego też dzieci powinny zawsze pozostawać pod opieką. To urządzenie w żadnym wypadku nie może służyć jako dziecięca zabawka.
2. Z urządzenia może jednocześnie korzystać tylko jedna osoba.
3. Jeśli poczujesz nagły ból w klatce piersiowej, nudności, ból – natychmiast zejdź z roweru i skonsultuj się z lekarzem.
4. Urządzenie powinno być ustawione na płaskiej i równej powierzchni. Nie korzystaj z roweru na zewnątrz i w pobliżu zbiorników z wodą.
5. Nie zbliżaj rąk do ruchomych elementów roweru.
6. Używaj odpowiedniego obuwia i stroju. Upewnij się czy dobrze zawiązałeś sznurówki.
7. Korzystaj z roweru treningowego tylko zgodnie z poniższą instrukcją obsługi. Nie stosuj akcesoriów nie rekomendowanych przez producenta.
8. Nie kładź ostrych narzędzi w pobliżu roweru.
9. Osoby niepełnosprawne powinny korzystać z roweru tylko w obecności wykwalifikowanego personelu lub lekarza.
10. Zanim rozpoczniesz trening przeprowadź rozgrzewkę.
11. Nie korzystaj z roweru, który może być uszkodzony bądź wadliwy.
    Zanim rozpoczniesz trening skonsultuj się z lekarzem .
12. Z roweru mogą korzystać osoby, których waga nie przekracza 150kg. Urządzenie przeznaczone jest do użytku komercyjnego.
13. Obowiązkiem właściciela urządzenia jest poinstruowanie i poinformowanie użytkownika o wszystkich niebezpieczeństwach związanych z ćwiczeniem na rowerze treningowym.

MONTAŻ:

Zaleca się, aby montażu dokonywały dwie osoby. Wyjmij urządzenie z kartonu i sprawdź czy nie brakuje żadnego elementu (fig.1).

1. Na podstawie tylnej z podstawkami regulującymi (11) ustaw korpus urządzenia, tak jak zostało to pokazane na fig.2. Skręć oba elementy śrubami (8) oraz podłóż podkładki (7) i dokręć nakrętki (6).
2. Następnie ustaw urządzenie na przedniej podstawie z kółkami (14), tak jak zostało to pokazane na fig.2. Skręć oba elementy śrubami (8) oraz podłóż podkładki (7) i dokręć nakrętki (6).

MONTAŻ KIEROWNICY:
Zdejmij osłonę (53) i ustaw kierownicę (20) najbliżej jak się da pokrętła (G03) i przymocuj dwoma śrubami. Przymocuj górny element (23) na elemencie (21). Zanim założysz ponownie osłonę (53) upewnij się, że pokrętło regulacji działa fig.3A.
Nałóż osłonę sztycy (63). Ustaw kierownicę (20) na sztycy kierownicy (21) fig.3 i dokręć pokrętło (17). Następnie, wprowadź sztycę (21) w otwór znajdujący się w korpusie urządzenia (A) fig.3. Dokręć pokrętło (2) zgodnie z ruchem wskazówek zegara. Dokręć śrubę (150), a następnie nałóż osłonę (63) i przymocuj ją śrubami (67) fig.3B.

Regulacja wysokości kierownicy: Ustaw kierownicę (20) na odpowiedniej wysokości (nie przekraczając oznaczenia MIN INSERT) i dokręć mocno pokrętło (17) fig.3.
Regulacja pozioma kierownicy: Ustaw kierownicę (20) w odpowiedniej odległości (nie przekraczając oznaczenia MIN INSERT) od siodełka i dokręć mocno pokrętło (2) fig.3.

MONTAŻ WYŚWIETLACZA:
Zsuń monitor (62) po uchwycie w kierunku wskazanym przez strzałkę na fig.3, następnie przykręć go śrubami (150). Podłącz końcówkę przewodu (69) wychodzącego z korpusu urządzenia (A) wychodzącego z korpusu urządzenia (A) Fig.3.

MONTAŻ SIODEŁKA:
Umieść siodełko na poziomej podporze siodełka (38), tak jak zostało to pokazane na fig.4. Dokręć nakrętki. Wprowadź poziomą podporę siodełka w otwór znajdujący się w sztycy siodełka (39) fig.4, dokręć pokrętło (2) fig.4. Wprowadź sztycę siodełka w otwór znajdujący się w korpusie urządzenia (A). Dopasuj odpowiednio pozycje siodełka pokrętłem (2A) fig.4 i dokręć je w kierunku zgodnym z ruchem wskazówek zegara. **Regulacja wysokości siodełka:** Poluzuj pokrętło (2A) (przekręć w kierunku przeciwnym do ruchu wskazówek zegara) fig.5. Po dopasowaniu odpowiedniej wysokości dokręć pokrętło (2A). Zwróć uwagę, by nie wysunąć siodełka poza oznaczenie 0-19.**Regulacja pozioma siodełka:** Poluzuj pokrętło (2) (przekręć w kierunku przeciwnym do ruchu wskazówek zegara) fig.5. Po dopasowaniu odpowiedniej pozycji dokręć pokrętło (2). Zwróć uwagę, by nie wysunąć siodełka poza oznaczenie.

MONTAZ PEDAŁÓW:
Uwaga! Nieprawidłowe założenie pedałów może uszkodzić gwint lub korbę pedału. (Określenie kierunku prawy- lewy odnosi się do położenia osoby siedzącej na rowerze).
Przykręć zgodnie z ruchem wskazówek zegara pedał prawy (oznaczony literą 9R) do korpusu urządzenia na osi wychodzącej z prawej strony korpusu urządzenia. Natomiast pedał lewy (oznaczony literą 9L) należy przykręcić w kierunku przeciwnym do ruchu wskazówek zegara (jest odwrotnie gwintowany) do korpusu urządzenia na osi wychodzącej z lewej strony korpusu urządzenia (fig.5).

REGULACJA OPORU:
Urządzenie zostało wyposażone w pokrętło regulacji oporu (22), które znajduje się na korpusie urządzenia (A). fig.6. By zwiększyć opór należy przekręcić pokrętło (22) w kierunku zgodnym z ruchem wskazówek zegara (+). By zmniejszyć wysiłek należy pokrętło przekręcić w kierunku przeciwnym do ruchu wskazówek zegara (-).
Uwaga! Urządzenie zostało wyposażone w hamulec bezpieczeństwa. Aby zatrzymać urządzenie należy nacisnąć pokrętło regulacji oporu (22) – tak jak zostało to pokazane na fig.6.

POZIOMOWANIE:
Upewnij się czy urządzenie stoi równo na ziemi, jeśli tak nie jest podstawkami regulującymi (10), wypoziomuj urządzenie, tak by stało stabilnie (fig.6).
Uwaga! Jeśli nóżki poziomujące są zbyt mocno wykręcone to może to wpływać na stabilność roweru oraz na hałas.

TRANSPORT I PRZECHOWYWANIE:
Urządzenie zostało wyposażone w kółka (13), które ułatwiają przemieszczanie urządzenia. Kółka znajduję się w przedniej części urządzenia (fig.7). Aby przestawić urządzenie przechyl urządzenie, tak jak zostało to pokazane na fig.7 i przesuń je na wybrane miejsce. Urządzenie należy przechowywać w miejscu suchym i o niewielkich wahaniach temperatur.

KONSERWACJA:
Ze względów higienicznych urządzenie należy przecierać (siodełko i podpory, ramę) po każdych zajęciach środkami dezynfekującymi. Patrz rysunki od fig. 8 do fig.15.

1. Regularnie wycieraj koło zamachowe z kurzu i potu. Nie używaj środków żrących ani odtłuszczających, gdyż mogą one uszkodzić lakier i mechanizm. Koło zamachowe zostało pokryte warstwą antyutleniacza, dlatego po zakończeniu czyszczenia warto co pewien czas przetrzeć je ponownie antyutleniaczem.
2. Regularnie sprawdzaj mocowanie pedałów i pasków. Nakładaj smar w miejscu mocowania pedałów.
3. Regularnie sprawdzaj pokrętła regulacji. Smaruj je regularnie.
4. Regularnie sprawdzaj napięcie pasa.

- Ustaw korby pedałów w pionowej pozycji.
- Sprawdź czy pas jest napięty (wraz ze zużyciem i upływem czasu będzie rozciągał się).
- Poluzuj nakrętki o dwa obroty fig.6
- Dokręć nakrętki kluczem. Upewnij się czy po obu stronach roweru nakrętki zostały poluzowane o tyle samo (2 obroty powinny być wystarczające), w innym przypadku pokrzywi się zębatka i spowoduje większe luzy, a co za tym idzie również spadanie pasa.
- Dokręć nakrętki.
- Sprawdzaj regularnie stan hamulców

5. Regularnie czyść i smaruj sztycę siodełka i kierownicy.

DEKLARACJA ZGODNOŚCI

My, Exercycle, S.L. zarejestrowani pod adresem Zurrupitieta 22, Poligono Industrial Jundiz 01015 Vitoria-Gasteiz, Alava Hiszpania deklarujemy, że H945 jest zgodny z postanowieniami Dyrektywy 2009/125/CE, 2011/65/CE, 2004/108/CE i 2006/95/CE

LISTA CZĘŚCI ZAMIENNYCH

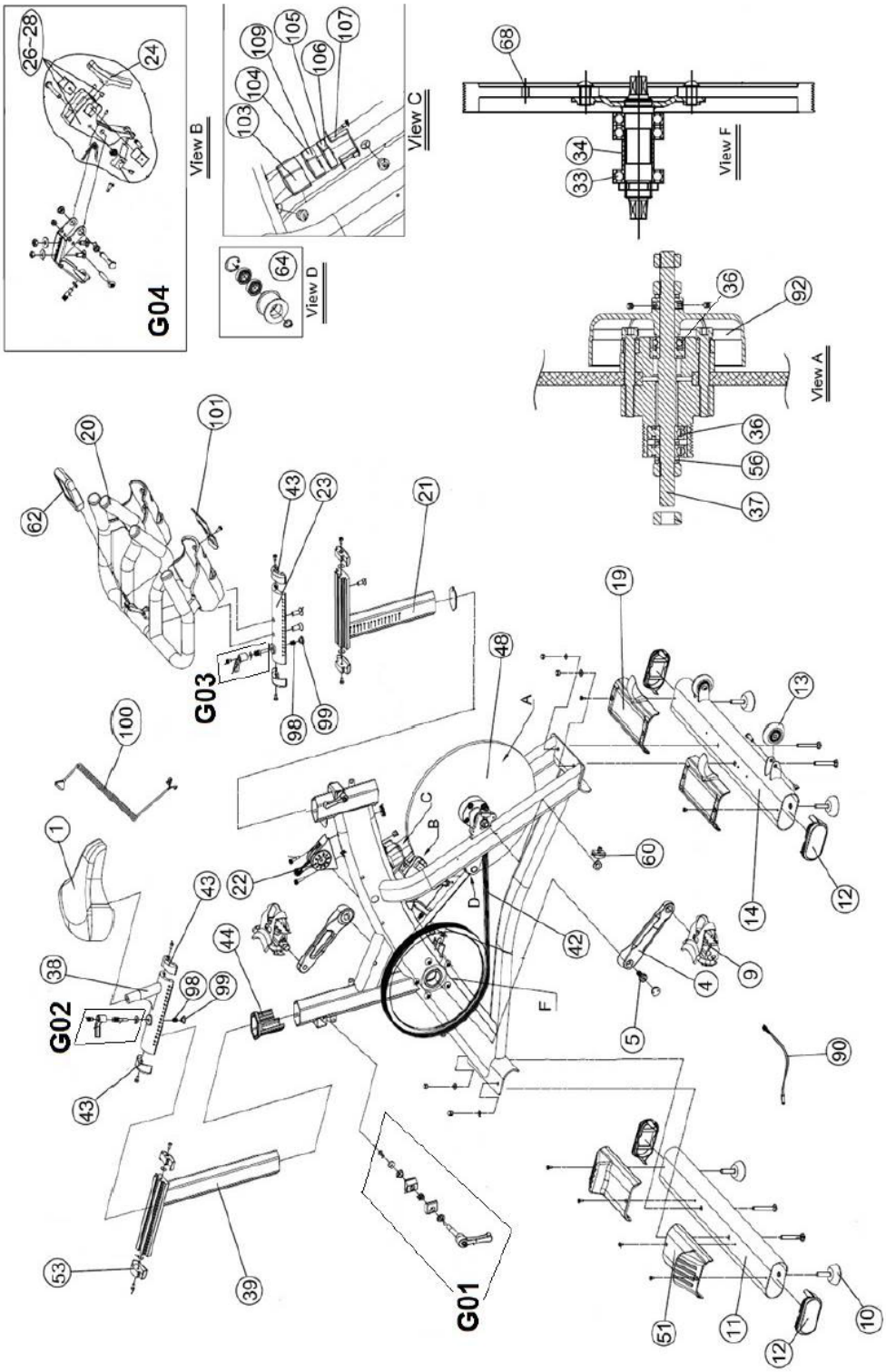

H945

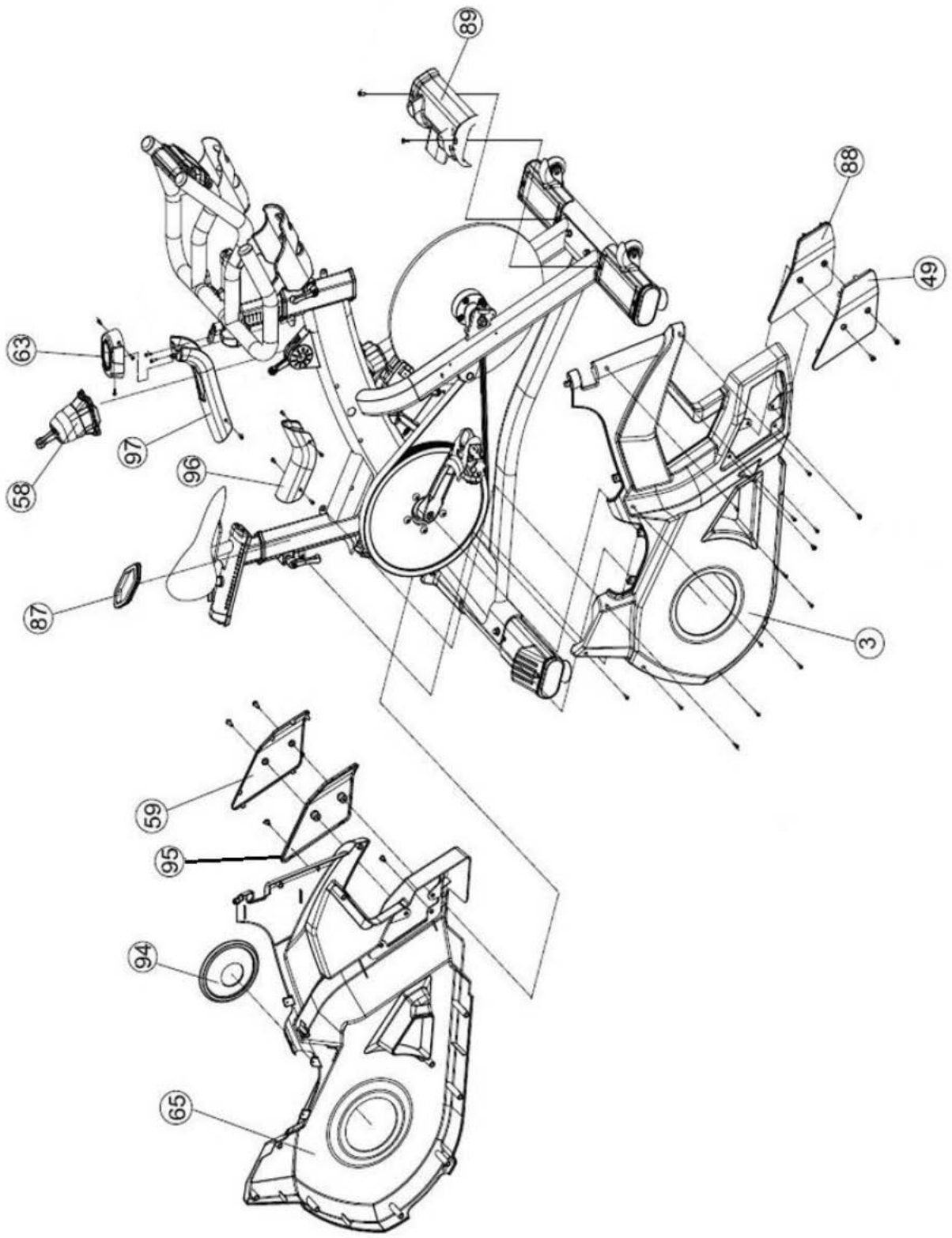

NO	English Description	Descripción Español	Code
1	Saddle	Sillín	H925001
3	Right outer chain guard	Tapa derecha	H945003
4	Crank set 42B	Set biela	H925004
5	crank bolt	Tornillo biela	H925005
9-1	Pedal set WELLGO 9/16"	SET PEDAL WELLGO SPINN. 9/16"	0190714
9-2	Quick release set Wellgo	SET Enganche rapido QBS Wellgo	0190715
10	adjuster level cushion	Patas ajustables	H925010
11	rear foot tube (complete)	Caballete trasero	H940011
12	foot end cap	Tapón caballete	H940012
13	PU wheel	Rueda transporte	H925013
14	front foot tube (complete)	Caballete delantero	H940014
19	front protect cover for foot tube	Tapa caballete delantero	H940019
20	handlebar only	Manillar	H945020
21	handlebar post	Tija manillar	H940021A
22	resistance knob complete set	Set pomo resistencia	H945022
23	handlebar slider	Deslizadera de manillar	H940023
24	brake pad w/ brake pad holder	Set zapata freno	H925024
26	magnetic support w/magnetic, bolt	Soporte magnético	H925026
33	BB bearing	Rodamiento	H925033
34	BB axle w/plate	Eje-plato	H925034
36	flywheel bearing	Rodamiento volante 6001zz	H925036
36	flywheel bearing	Rodamiento volante 6201zz	H925036B
37	flywheel axle	Eje volante	H925037B
38	seat slider	Deslizadera sillín	H940038
39	seat post	Tija sillín	H940039
42	belt	Correa	H925042
43	end cap for seat slider	Tapón tija sillín	H940043
44	bushing	Casquillo tija sillín	H940044
48	flywheel set	Set Volante	H925048

49	Right axle protect cover	Tapa metálica derecha	H940049
51	rear protect cover for foot tube	Tapa caballete trasero	H940051
53	end cap for seat post	Tapón sillín posterior	H940053
56	flywheel security washer	Arandela seguridad volante	H925056
58	rubber sleeve for resistance knob	Protección eje pomo	H945058
60	belt tensor	Tornillo tensor	H925060
62	computer	Monitor	H925G06
63	protect cover for handlebar post	Tapa tija manillar	H940063
64	idler	Tensor	H925064
65	Left outer chain guard	Tapa exterior correa izquierdo	H945065
68	magnetic	Imán	H925068
87	rubber sleeve for seat post	Casquillo tija sillín	H940080
88	ABS right axle cover	Tapa derecha eje volante	H940078
89	front protect cover	Tapa frontal	H940077
90	Speed sensor	Reenvío	H925083
92	Generator	Generador	H925052
94	left BB axle cover	Tapa izquierda eje pedalier	H940076
95	ABS left axle cover	Tapa izquierda eje volante	H940074
96	middle upper top cover	Tapa superior central	H940073
97	upper top cover	Tapa superior central	H945097
98	fixed bolt	Tuerca apriete tija	H940070
99	spring for release lever	Muelle apriete tija	H940071
100	Console curved cable	Cable curvado para monitor	H945100
101	Monitor plate	Placa monitor	0190234
103	Rubber cover w/o bolt, washer	Caja protección batería	H925100
104	control board	Tarjeta control	H945104
105	battery box	Caja batería	H945105
106	Battery	Pila AAA	H925063-1
107	bracket for battery & control board box	Soporte batería y tarjeta control	H945107
109	plastic box for control board	Caja plástico	H925082-1
G01	seat post set	set fijación tija sillín	H940G01
G02	Long lever set	Set palanca larga	H940G02
G03	Short lever set	Set palanca corta	H940G03
G04	Brake set	Set zapata	H945G04

WYŚWIETLACZ

Fig.1

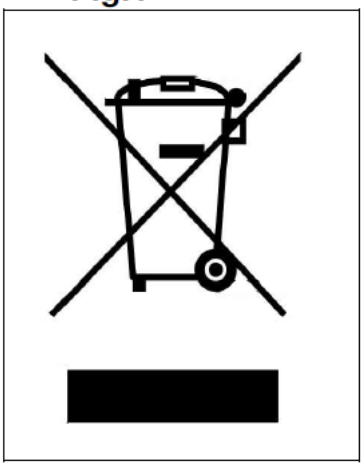

Fig 2

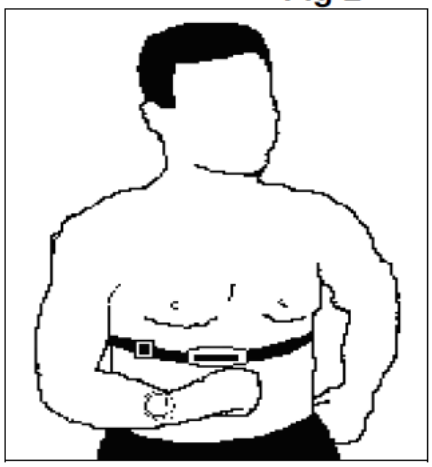

WŁĄCZANIE

Wyświetlacz wskazuje funkcje: RPM (Ilość obrotów na minutę) / Dystans / Czas trwania ćwiczenia / Puls / Poziom / Watt / Kalorie. Funkcja kalorie i czas wyświetlane są naprzemiennie z funkcjami Watt i dystans.

Wyświetlacz uruchomi się automatycznie po rozpoczęciu ćwiczenia.

Po zakończeniu ćwiczenia na wyświetlaczu przez 60 sekund od zakończenia będą wyświetlane informacje dotyczące funkcji:

CZAS (TIME) – czas trwania ćwiczenia
DYSTANS (DIST) – Przebyty dystans
ŚREDNIA KADENCJA (AVG RPM) – Ilość obrotów na minutę / kadencja
PULS (AVG PULSE) – Średni puls
KALORIE (KCAL) – Ilość spalonych kalorii
WATT (WATT) – Średnie zużycie Watt

Urządzenie wyłączy się po 60 sekundach bezruchu, dane dotyczące ostatniego treningu zostaną usunięte.

PULS

Aby dokonać pomiaru pulsu należy założyć opaskę telemetryczną na klatkę piersiową do pomiaru pulsu fig.2.

"Zgodnie z przepisami Ustawy z dnia 29 lipca 2005r. o ZSEiE zabronione jest umieszczanie łącznie z innymi odpadami zużytego sprzętu oznakowanego symbolem przekreślonego kosza. Użytkownik, chcąc pozbyć się sprzętu elektronicznego lub elektrycznego, jest obowiązany do oddania go do punktu zbierania zużytego sprzętu. Powyższe obowiązki ustawowe zostały wprowadzone w celu ograniczenia ilości odpadów powstałych ze zużytego sprzętu elektrycznego i elektronicznego oraz zapewnienia odpowiedniego poziomu zbierania, odzysku i recyklingu. W sprzęcie nie znajdują się składniki niebezpieczne, które mają szczególnie negatywny wpływ na środowisko i zdrowie ludzi.